ЛИМЦ.60148.05.000.012

Перв. примен. ЛИМЦ.60148.05.000.000

Справ. №

Ra 12,5 (√)

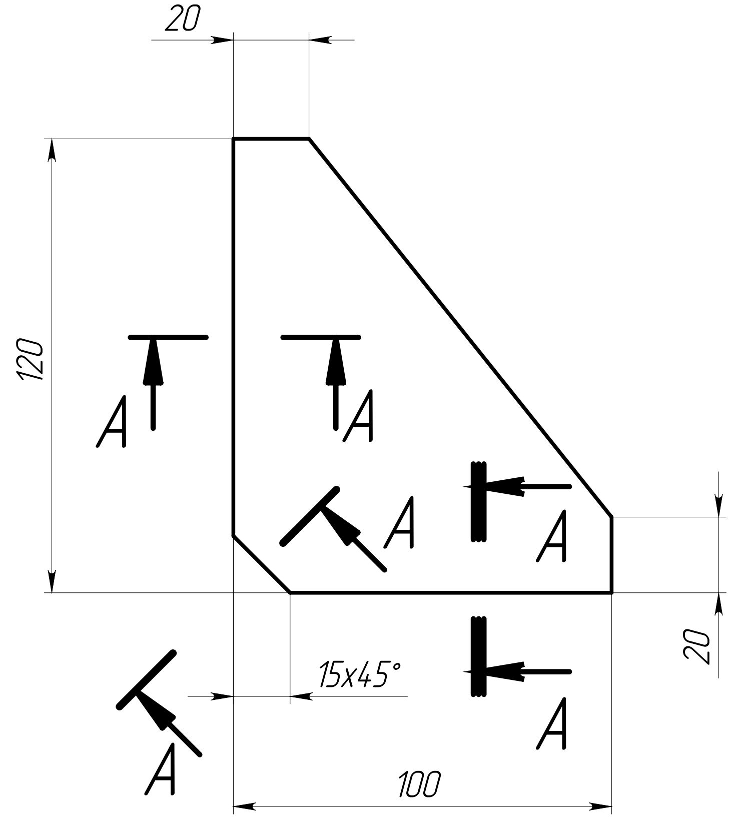

А–А (1:1)

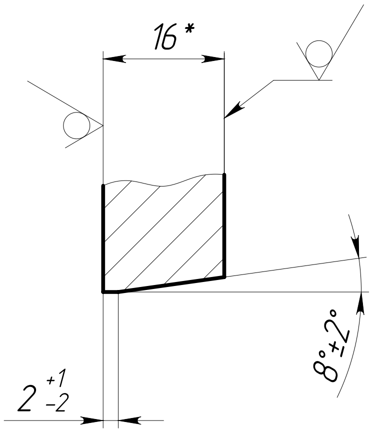

1. *ǚǪǄHǯǺ ǯǵ́ì ǻǹǺǪǪǸǴ.
2. Общие допуски по ГОСТ 30893.1: ±IT14/2.
3. ǖǪǺǴǄǺǸǪǪǼÊ ǸǫǸǄǷǪǟǯǷǄǯ ǟǯǺǼǯǰǪ.

Подп. и дата

Инв. № дубл.

Взам. инв. №

Подп. и дата

Инв. № подл.

Изм.	Лист	№ докум.	Подп.	Дата
Разраб.		Быков		15.7.25
Пров.		Лаптев		
Т. контр.				
Н. контр.				
Утв.		Соломатин		

ЛИМЦ.60148.05.000.012

Ребро

Лит.	Масса	Масштаб
	0.97	1:2

Лист | Листов 1

Круг $\frac{\text{Б–ПН–16 ГОСТ 19903–2015}}{\text{09Г2С ГОСТ 19281–2014}}$

АО "БТ"

Шифр: Копировал Формат А4